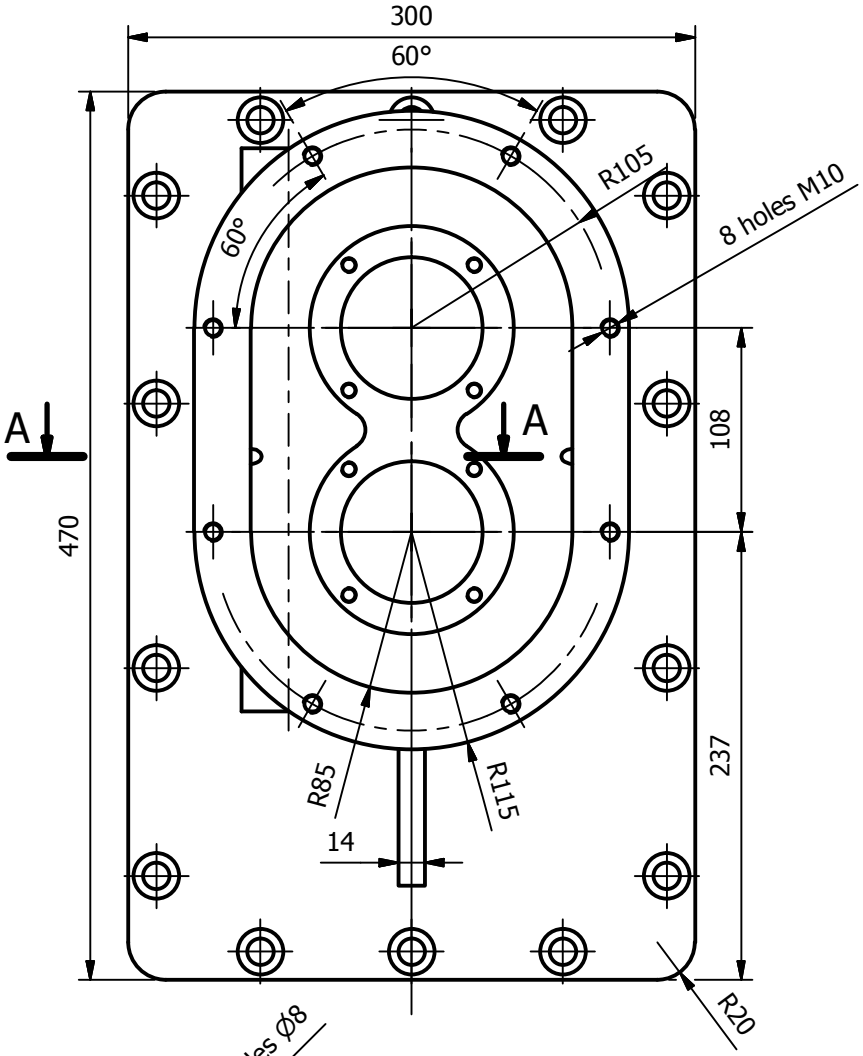

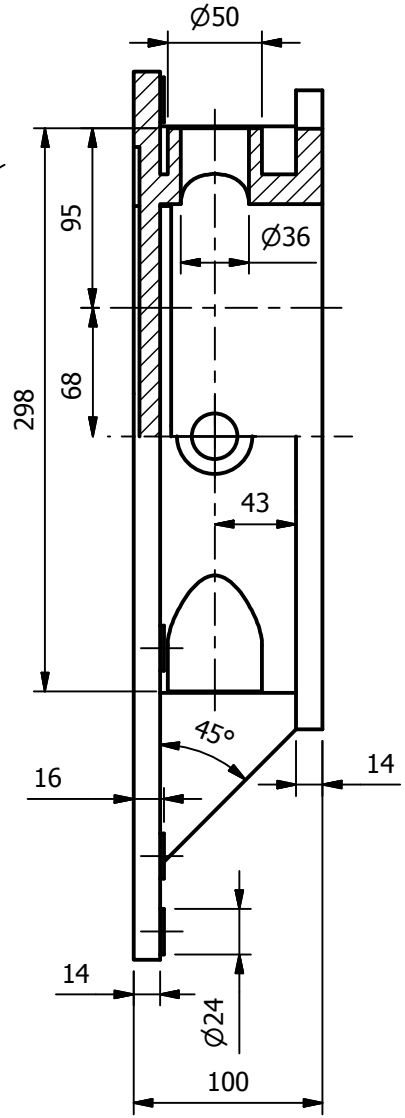

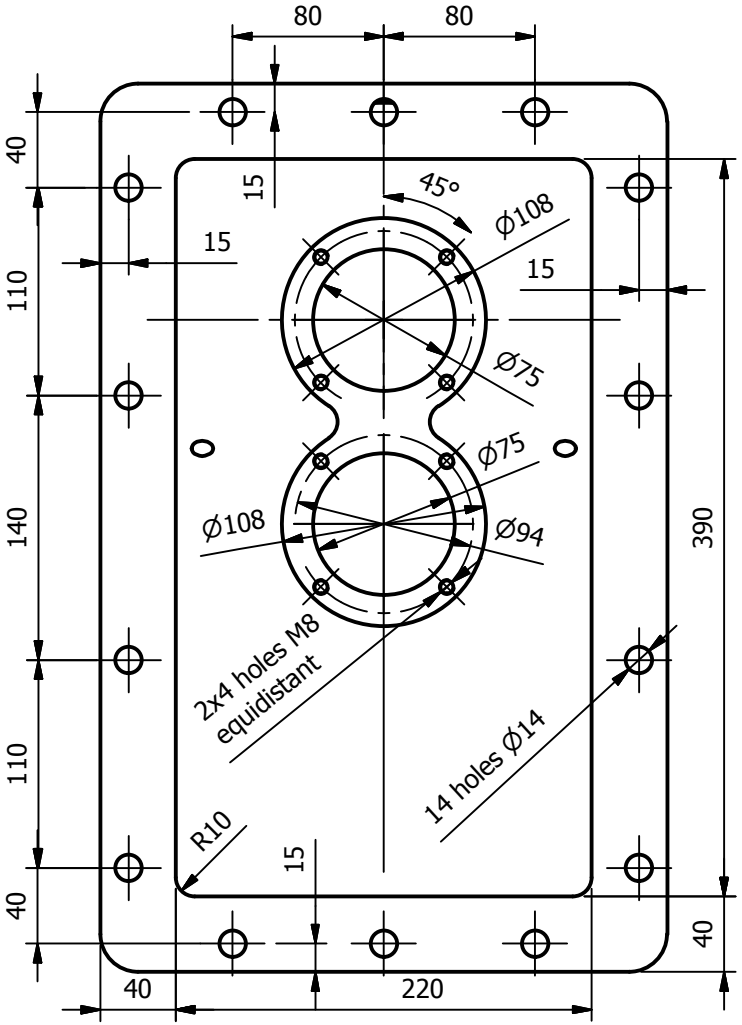

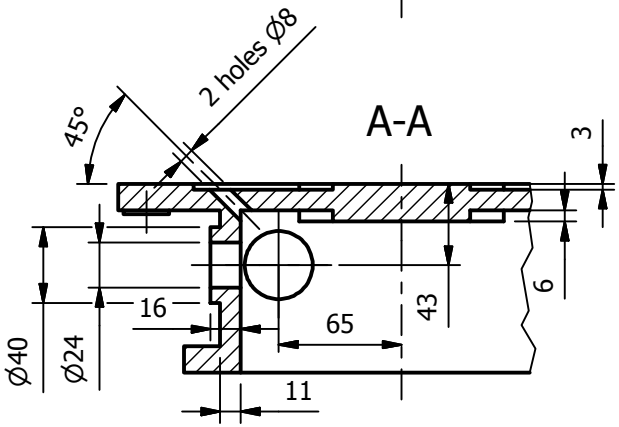

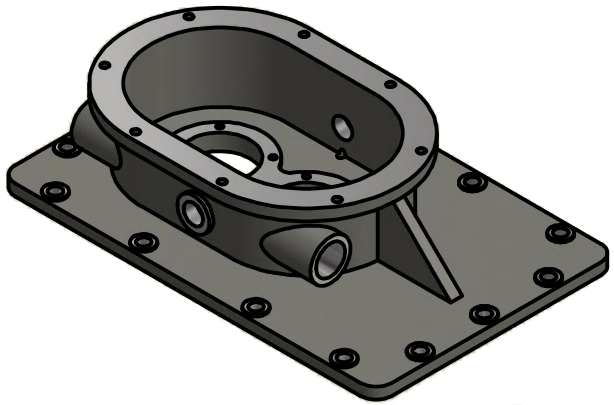

2714866.225 mm^3